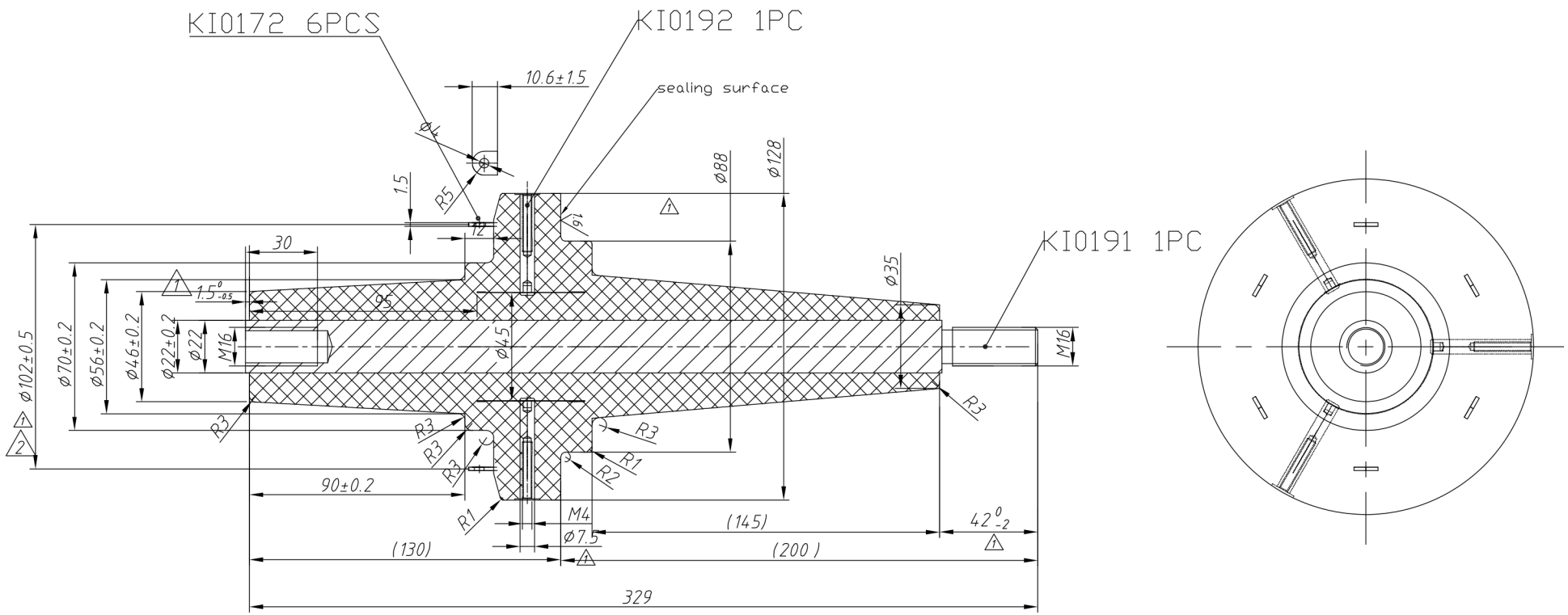

electriac test according to IEC 60137:
power frequency: 77KV/1min
partial discharge: 1.5Um/√3=1.5×36/1.732=31.2KV<10pc
1.05Um/√3=1.05×36/1.732=21.8KV<5pc
product dimension according to EN 50180

Rev.	Disegnato Drawn	Approvato Approved	Data Date	Descrizione Description
00	MU	MR	29/07/25	Prima emissione

Quote (mm) senza indicazione di tolleranza secondo UNI EN 22768-1 grado: ☐ Fine ☑ Medium ☐ Coarse ☐ Molto grossolana
Quotes (mm) without any tolerance indication are according to UNI EN 22768-1 std's: Very coarse

Disegno di proprieta della ISOLEX che si riserva tutti i diritti di legge / All rights pertaining to this drawing are reserved for ISOLEX

N. Ordine / P. Order	Data / Date	Disegnato / Drawn: MU	Data / Date: 29/07/25	Scala / Scale: 1:1	
Cliente / Customer	Data / Date	Approvato / Approved: MR	Data / Date: 29/07/25	Revisione / Revision: 1 2 3 4 5 6	
Conferma / Acknowledg.	–	Controllato / Checked	File / Disk: –	Codice / Code: TABLE	A4

ISOLEX
Milano Italy

Descrizione – Description: Bushing 36kV-630A

Foglio / Sheet 1 di / of 1

Disegno N. – Dwg. No. ID10504

ACAD